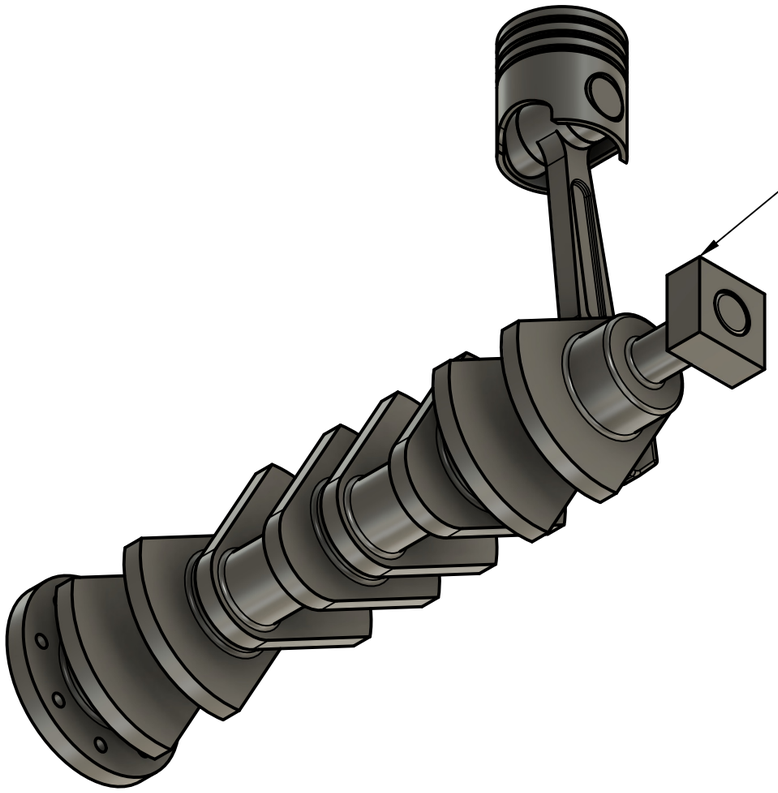

Composant supplémentaire dans l'assemblage
pour créer la rotation du vilebrequin

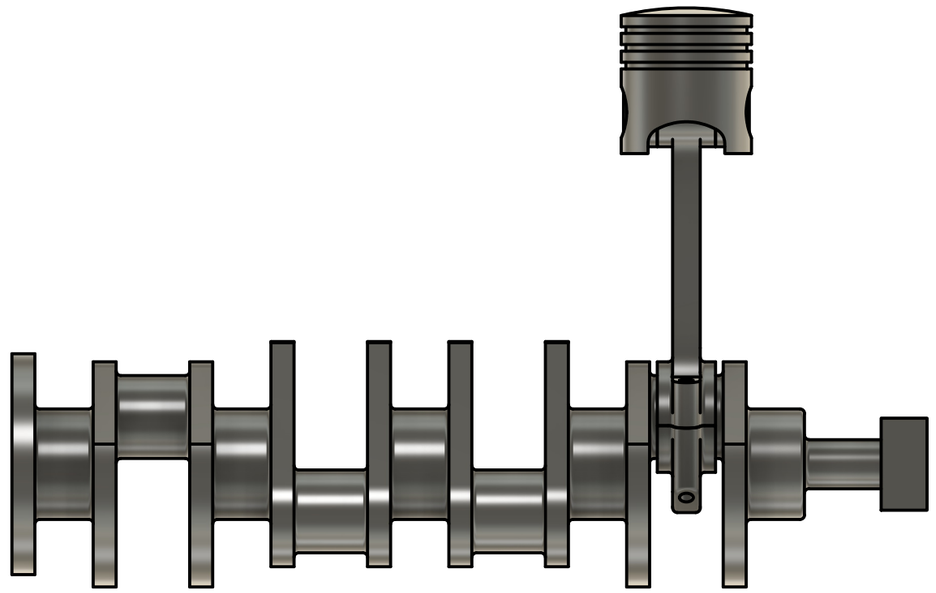

Dept.	Technical reference	Created by Yannis Lamoussiere 09/12/2024	Approved by
		Document type	Document status
		Title Assemblage	DWG No.
			Rev. / Date of issue / Sheet 1/1