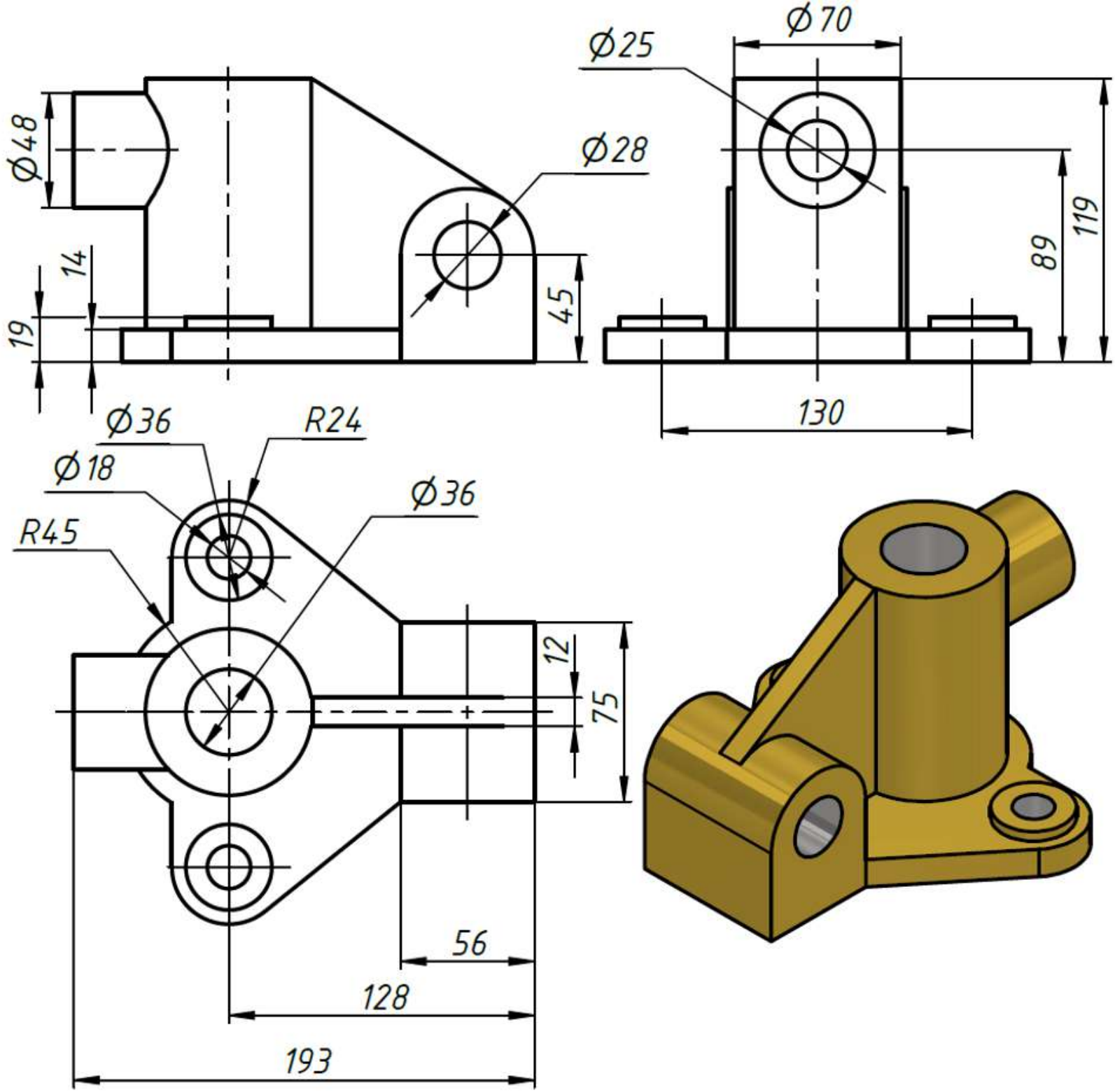
Ø48
14
19
Ø28
45
Ø25
Ø70
89
119
130
Ø36
R24
Ø18
Ø36
R45
12
75
56
128
193